船用罗经

NGC-5050

新阳升全新船用罗经产品：

- 启动迅速，免维护
- 7 英寸大屏彩显，触摸屏操作
- 具有 BAM/INS 数据接口
- 可接双套罗经
- 获 DNV（MED）型式认可

（船用罗经/ROT 回转速率表双认证）





- NGC-5050船用罗经可测量船艏向等。
- RS422多路输出。
- 符合IMO A.424（XI）、IMO A.821（19）、IMO A.694（17）、IMO A.526（13）、ISO 8728:2024和ISO 16328:2014等国际标准。



设备配置

- **标准配置**

- 罗经单元	NGC-505	1 个
- 接口单元	NGC-512	1 个
- 显示单元	NGC-513	1 个
- 安装材料		1 套

技术指标

稳定时间	10 分钟
电源供电	AC 220V，DC 24V
功耗	≤55W
显示部分	7 英寸，彩色液晶显示，触摸屏,安卓操作系统
接口	艏向输出、BAM/INS、打印机
工作温度	-35°C ~ +65°C（NGC-519），-20°C ~ +55°C（其他）
防护等级	IPX6（NGC-519），IP22（其他）

系统框图

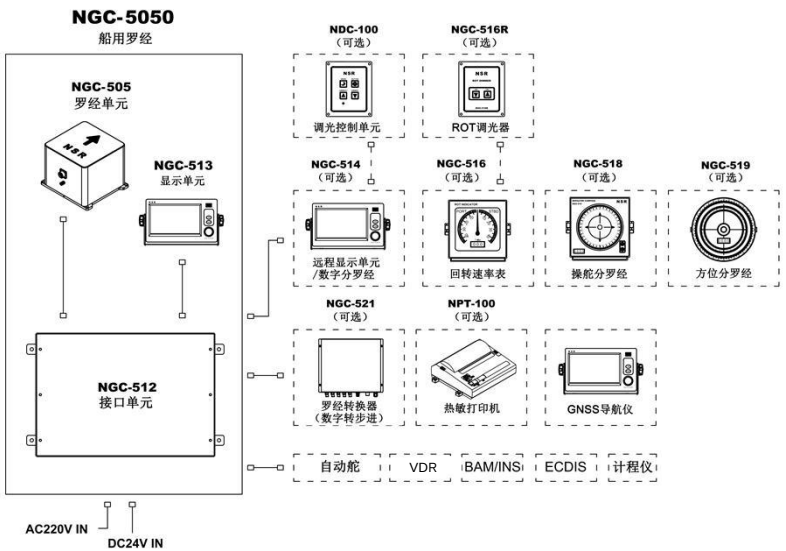

设备尺寸

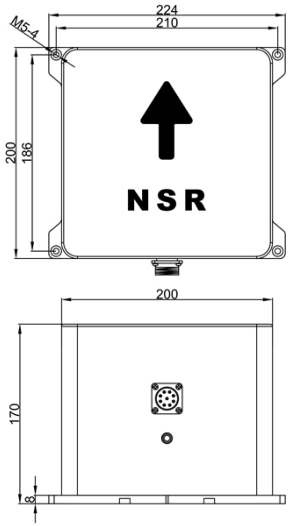

罗经单元

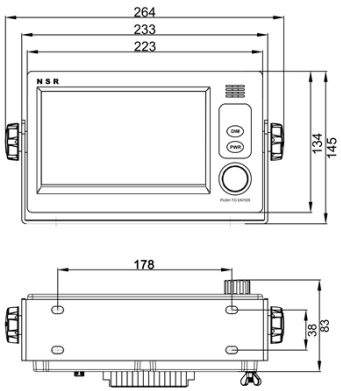

显示单元

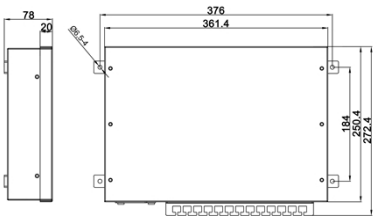

接口单元

※ 技术指标以产品说明书为准